# RACCORD DE TRANSITION PLT FLEXICLIC FEMELLE M20 X 150 (BUTANE-PROPANE)

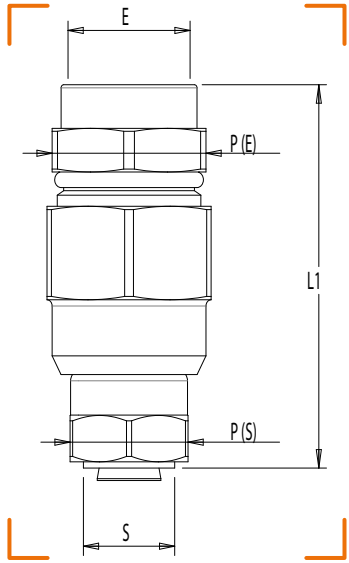

CALIBRE ÉQUIPÉ DU
**SYSTÈME CLAP**

**CARACTÉRISTIQUES TECHNIQUES**

**Normes :** XP E 29-826 / NF D 36-136
**Température :** -20°C à +60°C
**Divers :** Livré avec joint

| ENTRÉE PLT (E) | SORTIE FEMELLE ÉCROU (S) | L1 | P | PRESSION D'UTILISATION JUSQU'À | ATG | RÉF. |
|---|---|---|---|---|---|---|
| DN 10 | M20 X 150 | 52 | E 24 / S 26 | 2 bar | | 4501015 |
| DN 15 | M20 X 150 | 74 | E 30 / S 23 | 2 bar | | 4501515 |
| DN 20 | M20 X 150 | 75 | E 36 / S 23 | 2 bar | | 4502015 |